DOKI PRZEŁADUNKOWE

TOPI

ul. Pląsy 3
02-842 Warszawa
tel. /22-6437897,
/22-8165246
fax /22-8165229
e-mail: topi@topi.com.pl
www.topi.com.pl

BRAMY SEGMENTOWE

Przemysłowe bramy sekcyjne, ocieplane.
Geometria otwierania: pionowo –pozioma lub pionowa. Płaszcz stalowy lub aluminiowe ramy, warstwowe wypełnionie: pianką poliuretanową lub szkłem syntetycznym oraz innym rodzajem wypełnień zależnie od potrzeb. Wykończenie powierzchni: ocynkowanie, zobojętnianie lub lakierowanie. Napęd ręczny ze wspomaganiem sprężynowym lub elektryczny.
Zabezpieczenia przed: przytrzaśnięciem palców, opadnięciem bramy w przypadku pęknięcia sprężyny, linki i najechaniem na przeszkodę. Możliwość zastosowania pełnej automatyki i współpracy całego doku.

RAMPY LOADING SYSTEMS

Umożliwiają rozładunek samochodu dostawczego wyrównując różnicę poziomów pomiędzy skrzynią ładunkową pojazdu a podłogą pomieszczenia magazynowego tworząc pewne i stabilne połączenie dla wózków paletowych i widłowych. Mechaniczne lub elektro-hydrauliczne, o nośności od 4 do 9 ton, z „wargą" nastawną, o długościach rampy do 5 m dają możliwość załadunku i rozładunku różnymi metodami w sposób nowoczesny i bezpieczny. Współpracują kompatybilnie z pozostałym wyposażeniem doku.

RĘKAWY DOSZCZELNIAJĄCE

Różnego rodzaju uszczelnienia fartuchowe, poduszkowe, pneumatyczne montowane na fasadzie budynku. Stosowane w celu doszczelnienia pojazdów dokujących na stanowiskach przeładunkowych ograniczają straty ciepła, dostęp kurzu i insektów do pomieszczeń i skrzyni ładownej.
Podnoszą komfort i bezpieczeństwo pracy personelu.

DODATKOWE WYPOSAŻENIE

Naprowadzacze kół, odboje gumowe, sygnalizacja świetlna, itd – gwarantują bezpieczne, szybkie i centryczne naprowadzenie pojazdu do stanowiska rozładunku i przebieg prac przeładunkowych, a także przedłużają prawidłowe i bezawaryjne korzystanie z doku.

RĘKAWY DOSZCZELNIAJĄCE — Charakterystyka ogólna

Rękawy doszczelniające prześwit między bramą a ciężarówką produkowane są w kilku rozwiązaniach technicznych i kilku standardach rozmiarowych.
Inne wymiary i indywidualne życzenia najczęściej mogą być uwzględnione i wyprodukowane urządzenie jest dostosowane do wymagań klienta. Z pośród wielu dostępnych typów proponujemy:

- fartuch doszczelniający złożony ze stalowej ramy z uchylnymi ramionami uszczelnionej wokoło wytrzymałym poliestrowym materiałem oraz z pasów bocznych i górnego- **TYP 403;**
- fartuch doszczelniający złożony z pompowanych powietrzem poduszek górnej i bocznych wykonanych z poliestru trevira dwustronnie powlekanych PVC, oraz z kurtyn górnej i bocznych wykonanych z dwuwarstwowego poliestru również powlekanego antystatyczną warstwą PVC; odpowiedni do uszczelniania doku w pomieszczeniach o dużej różnicy temperatur (klimatyzowanych, chłodniach) - **TYP 407;**
- doszczelniacz wykonany z trwałych poduszek wypełnionych pianką poliuretanową pokrytych poliestrowym materiałem trevira i wykończonych matową powłoką z PVC; możliwa jest regulacja wysokości opuszczenia górnej poduszki. Istotne jest, żeby ciężarówka dokowała centralnie (zaleca się zastosowanie naprowadzaczy kół) – **TYP 800**

RĘKAWY DOSZCZELNIAJĄCE — Dane techniczne

TYP 403

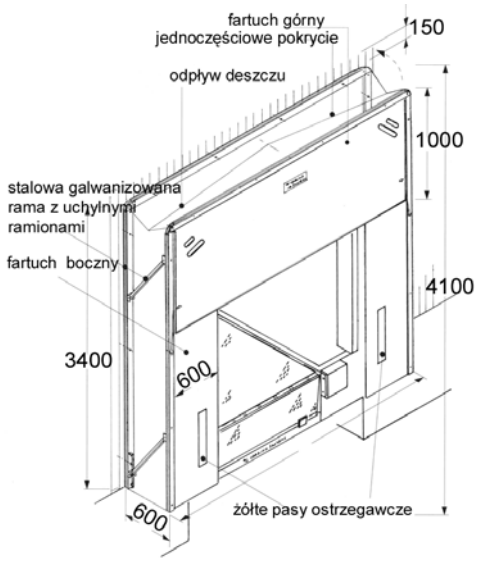

TYP 407

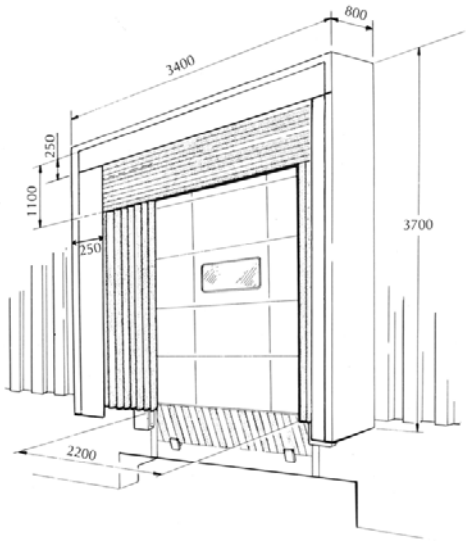

TYP 800

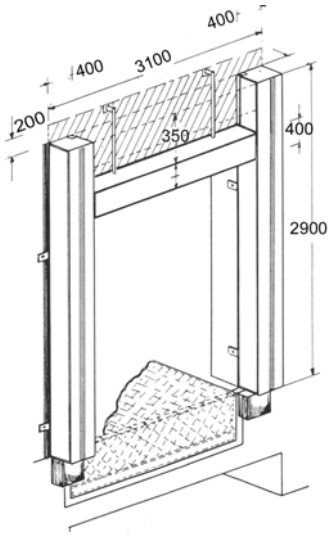

Opis	Typ 403	Typ 407	Typ 800
Szerokość mm	3400	3500	3100 lub 2900
Wysokość mm	3400	3700	2900 lub 2800
Wysunięcie (głębokość) mm	0/600	0/800	350 lub 250
Szerokość bocznego pasa mm	600	600 (napełnione)/250	400 lub 300
Szerokość górnego pasa mm	1000	1100 (napełnione)/250	350 lub 300
Wysokość montażowa (zalecana) mm	4700	4700	4100
Wymagana wysokość wolna nad rękawem mm	150	--	200
Gęstość tkaniny g/m²	1600, 3000, 3500	670	1600/zbrojona 670
Czas napełniania powietrzem s	--	30	--
Czas wypuszczania powietrza s	--	40	--
Zapotrzebowanie mocy	--	1NE/230V/0,25 kW	możliwa obsługa elektryczna
Kolor	czarny lub niebieski (3500 g/m²)	czarny	czarny (ew. szary o gestości 820g/m²)
Kolorowe pasy ostrzegawcze	żółte, lub białe, czerwone, pomarańczowe, niebieskie zielone	--	żółte

Wyposażenie dodatkowe

dolna poduszka uszczelniająca

odboje gumowe

lampa dokowa

sygnalizacja świetlna

znacznik drogowy

naprowadzacze kół

POWERLOCK (blokada ciężarówki w doku)

Zastrzegamy sobie możliwość zmian technicznych oraz programu handlowego